BẢN VẼ XIN PHÉP XÂY DỰNG

NHÀ Ở :

CHỦ HỘ: CAO THỊ YÊN

ĐỊA CHỈ XÂY DỰNG: (XÃ TÂN BÌNH, VĨNH CỬU Cũ)PHƯỜNG TÂN TRIỀU TỈNH ĐỒNG NAI

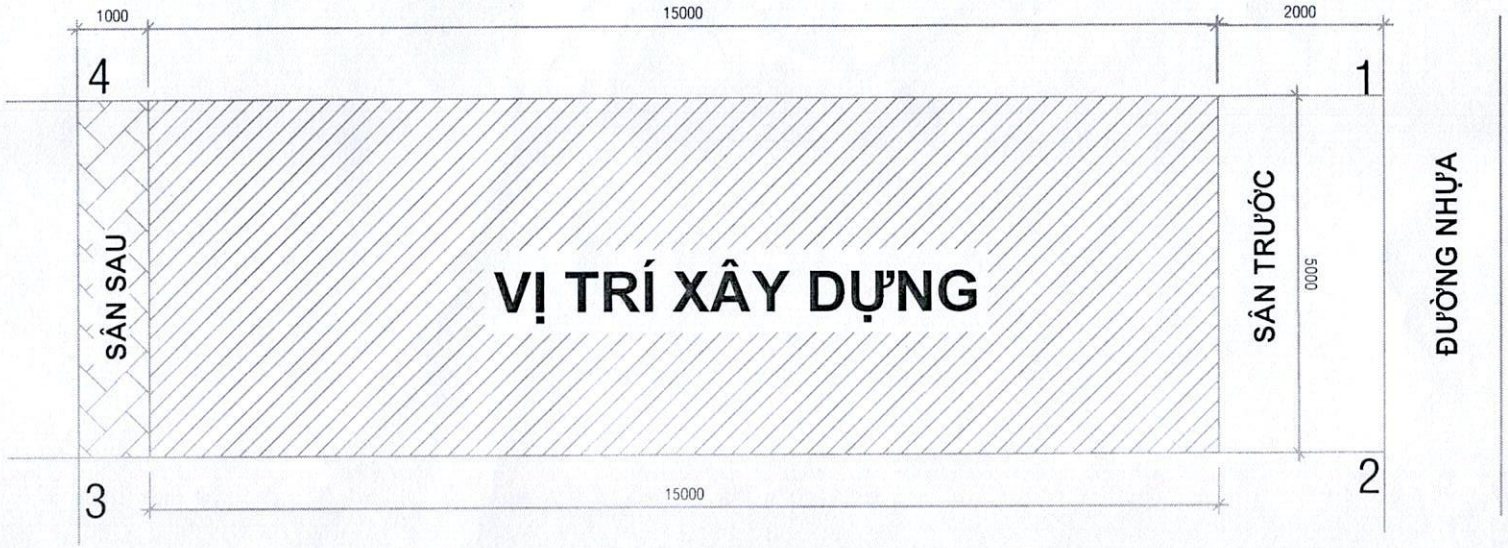

HỌA ĐỒ VỊ TRÍ XÂY DỰNG NHÀ

DIỆN TÍCH: 75 M2

Lô B9-34

Công trình: Nhà ở ĐC: xã Tân Bình Vĩnh Cửu Cũ) Phường Tân Triều tỉnh Đồng Nai		
MẶT BẰNG TỔNG THỂ		
CHỦ HỘ	**HOÀN THÀNH**	K.T
Yên **Cao Thị Yên**	**Tháng 07/2025**	

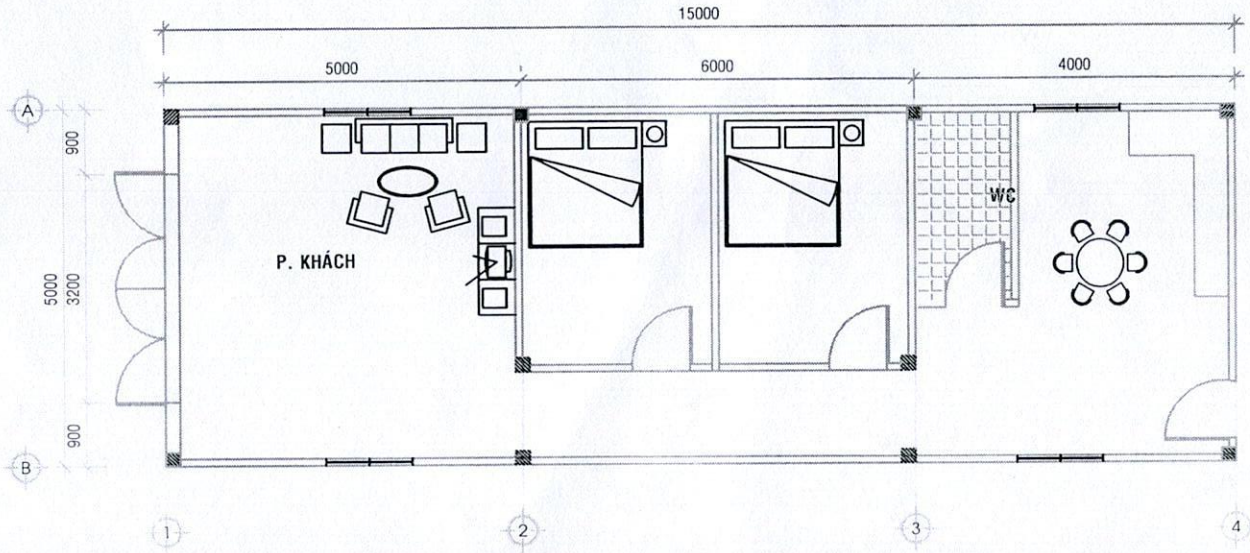

MẶT BẰNG NHÀ TL 1/100

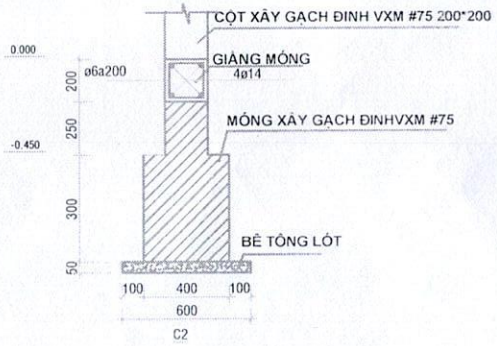

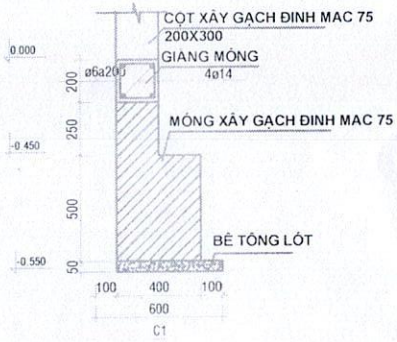

Công trình: Nhà ở

ĐC: xã Tân Bình Vĩnh Cửu Cũ) Phường Tân Triều tỉnh Đồng Nai

MẶT BẰNG NHÀ, MÓNG

CHỦ HỘ	HOÀN THÀNH	
Yên Cao Thị Yên	Tháng 07/2025	K.T

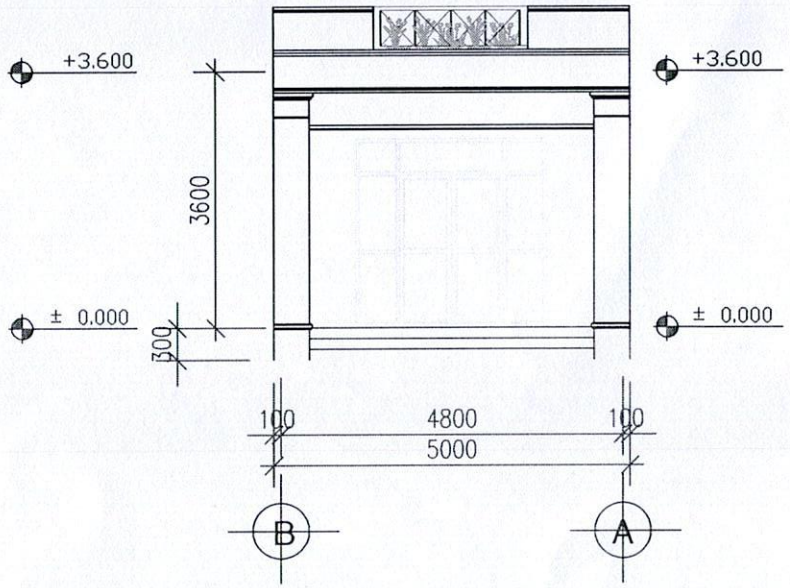

MẶT ĐỨNG TRỤC A-B

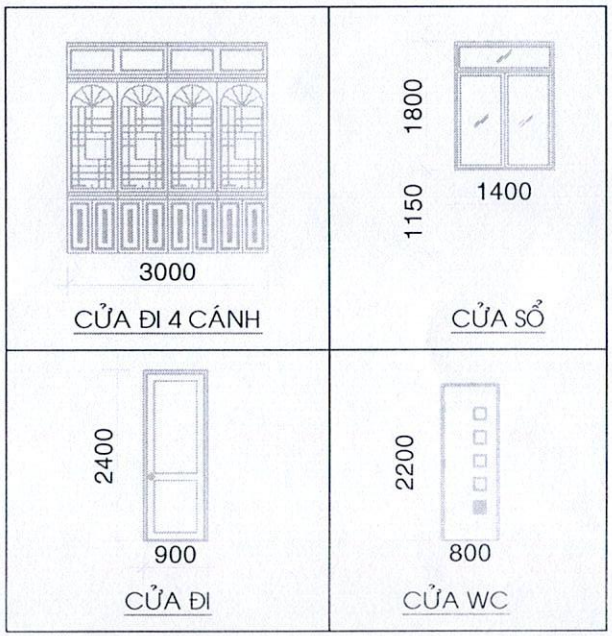

CHI TIẾT CỬA

TỶ LỆ 1/100

Công trình: Nhà ở ĐC: xã Tân Bình Vĩnh Cửu Cũ) Phường Tân Triều tỉnh Đồng Nai		
MẶT ĐỨNG, CẮT		
CHỦ HỘ	**HOÀN THÀNH**	K.T
Yên **Cao Thị Yên**	**Tháng 07/2025**	

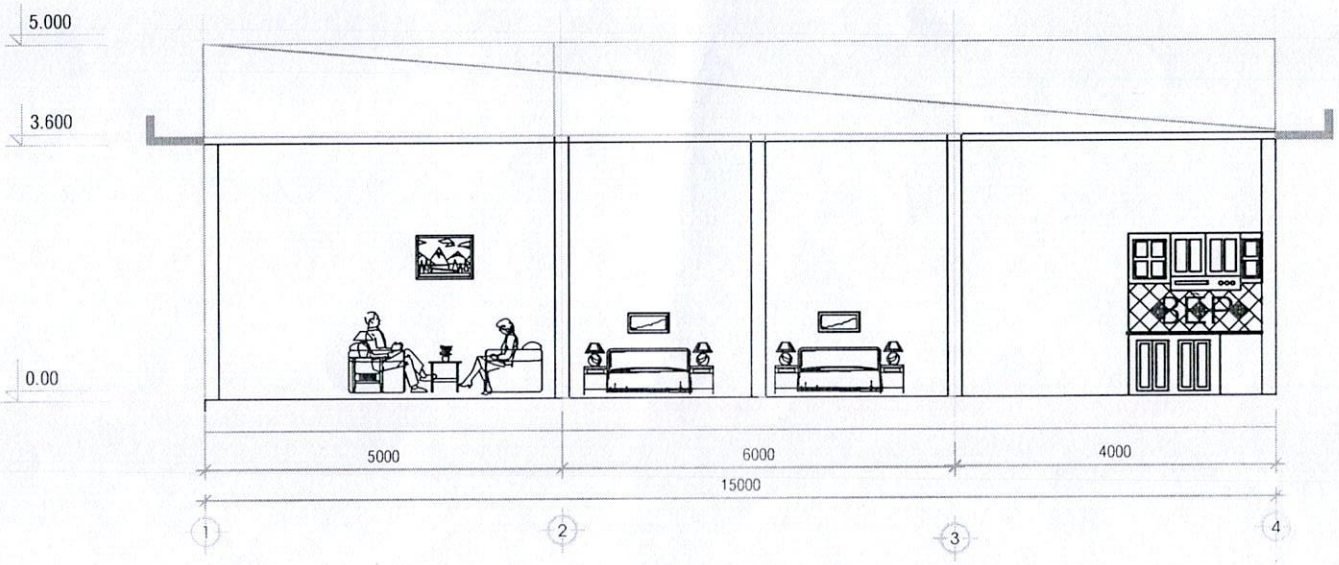

MẶT CẮT

Công trình: Nhà ở ĐC: xã Tân Bình Vĩnh Cửu Cũ) Phường Tân Triều tỉnh Đồng Nai		
MẶT ĐỨNG, CẮT		
CHỦ HỘ	**HOÀN THÀNH**	K.T
Yên **Cao Thị Yên**	**Tháng 07/2025**	

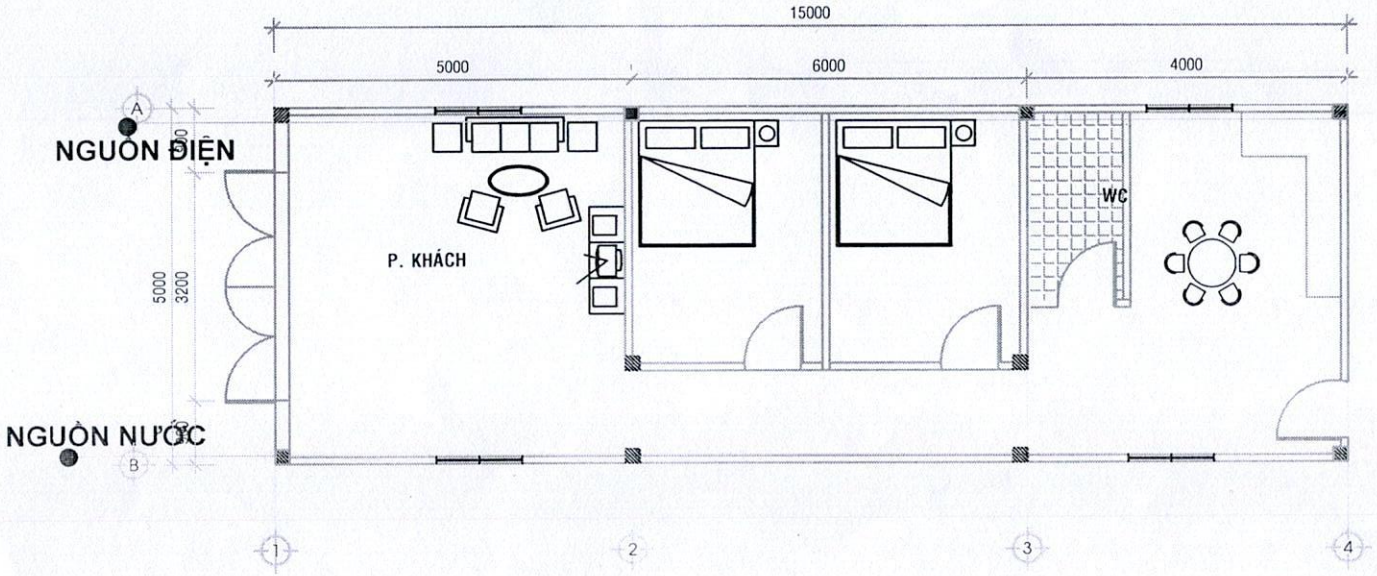

MẶT BẰNG NHÀ TL 1/100

Công trình: Nhà ở ĐC: xã Tân Bình Vĩnh Cửu Cũ) Phường Tân Triều tỉnh Đồng Nai		
MẶT BẰNG ĐIỆN, NƯỚC		
CHỦ HỘ	**HOÀN THÀNH**	K.T
Yên Cao Thị Yên	**Tháng 07/2025**	

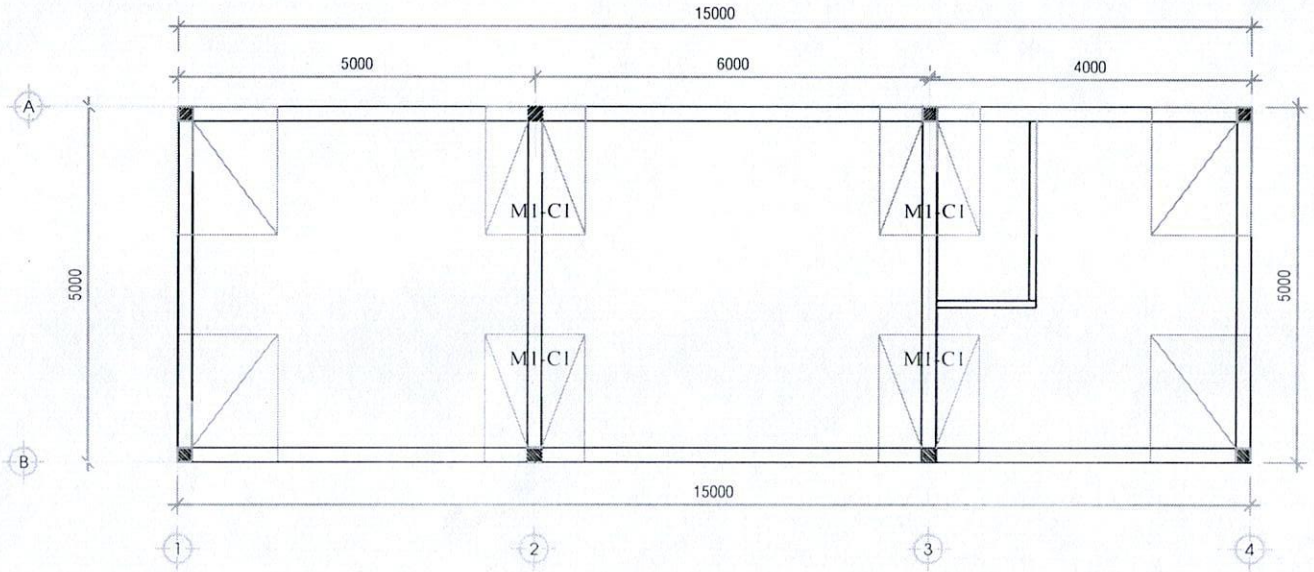

MẶT BẰNG MÓNG TL 1/100

Công trình: Nhà ở ĐC: xã Tân Bình Vĩnh Cửu Cũ) Phường Tân Triều tỉnh Đồng Nai		
MẶT BẰNG ĐIỆN, NƯỚC		
CHỦ HỘ	**HOÀN THÀNH**	K.T
Yên **Cao Thị Yên**	**Tháng 07/2025**	

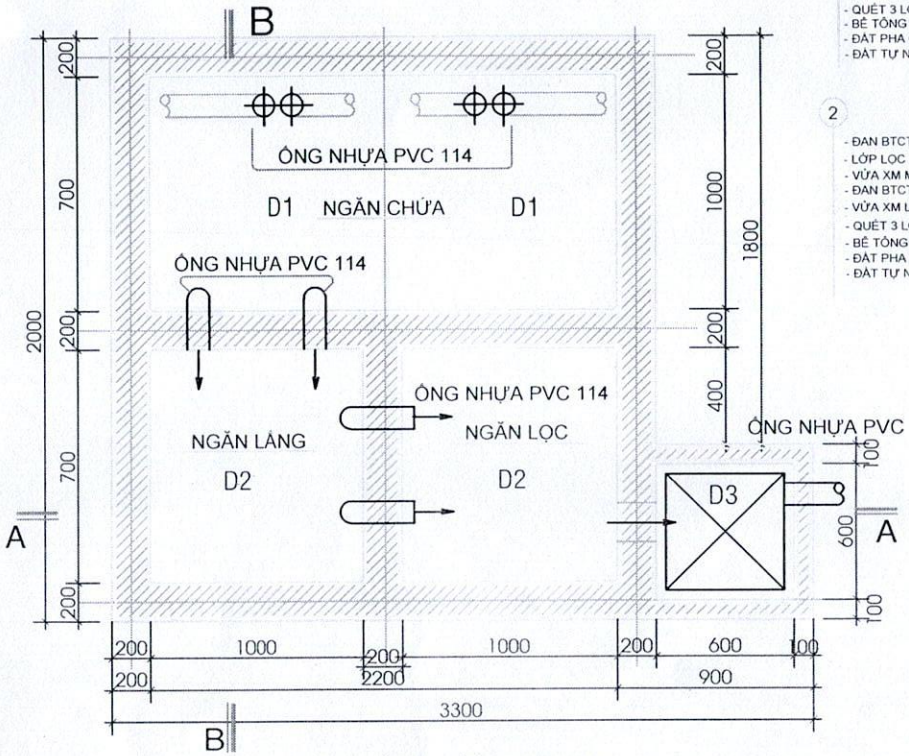

MẶT BẰNG HẦM TỰ HOẠI

TỈ LỆ 1/25

1

- ĐAN BTCT M200 DÀY 80
- VỮA XM LÁNG ĐÁY HỒ M75, DÀY 20
- QUÉT 3 LỚP FLINKOTE CHỐNG THẤM
- BÊ TÔNG ĐÁ 4X6 M75, DÀY 150
- ĐẤT PHA CÁT TƯỚI NƯỚC ĐẦM KĨ K=0.9
- ĐẤT TỰ NHIÊNTƯỚI NƯỚC ĐẦM KĨ K=0.9

2

- ĐAN BTCT M200 DÀY 80
- LỚP LỌC GỒM THAN, CÁT, SỎI
- VỮA XM MAC 75, DÀY 20
- ĐAN BTCT M200 DÀY 50
- VỮA XM LÁNG ĐÁY HỒ M75, DÀY 20
- QUÉT 3 LỚP FLINKOTE CHỐNG THẤM
- BÊ TÔNG ĐÁ 4X6 M75, DÀY 150
- ĐẤT PHA CÁT TƯỚI NƯỚC ĐẦM KĨ K=0.9
- ĐẤT TỰ NHIÊNTƯỚI NƯỚC ĐẦM KĨ K=0.9

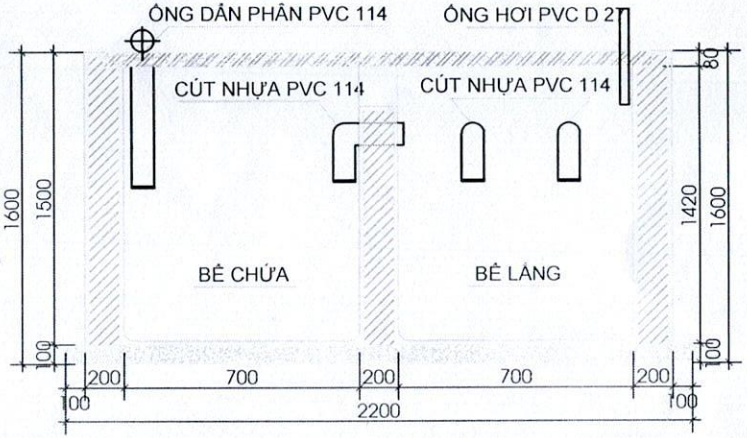

MẶT CẮT B-B

TỈ LỆ 1/25

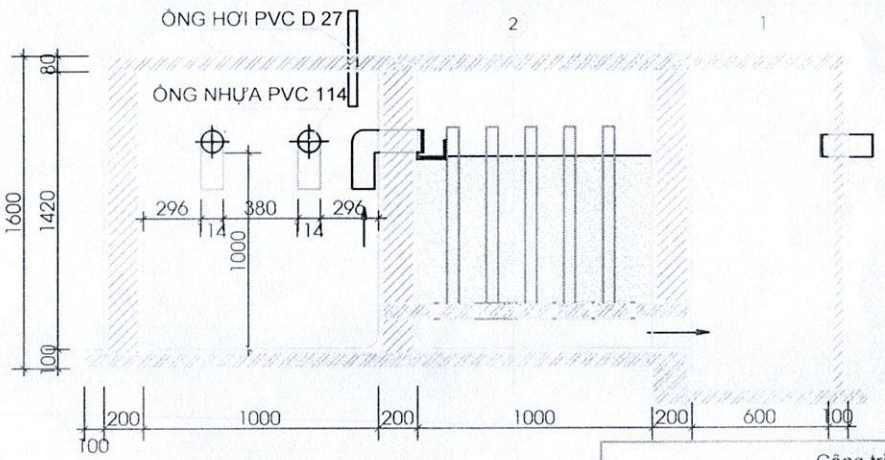

MẶT CẮT A-A

TỈ LỆ 1/25

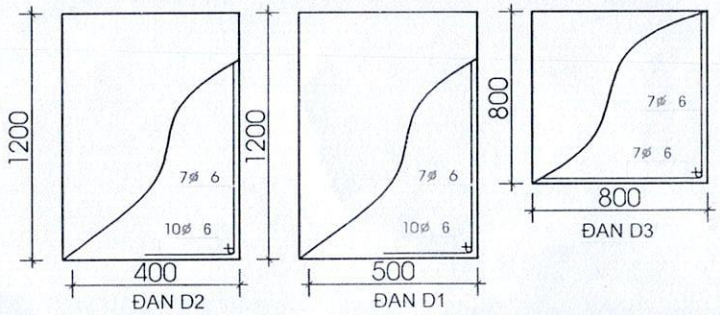

Công trình: Nhà ở ĐC: xã Tân Bình Vĩnh Cửu Cũ) Phường Tân Triều tỉnh Đồng Nai		
CH TIẾT HẦM TỰ HOẠI		
CHỦ HỘ	HOÀN THÀNH	K.T 05/06
Yên Cao Thị Yên	Tháng 07/2025	